Liljenberg AB
Adress: Mobilgatan 6, 235 29 Vellinge
+46 40 592290 | info@liljenberg.se | www.liljenberg.se

CYLINDERLÅS C987

C987-XXXX
Cylinderlås C987

- Automatiskt låsande
- Verktygsstyrd manövrering
- Finish: nickel eller krom
- Hög säkerhet
- För kapslingar och skåp

Produktbeskrivning
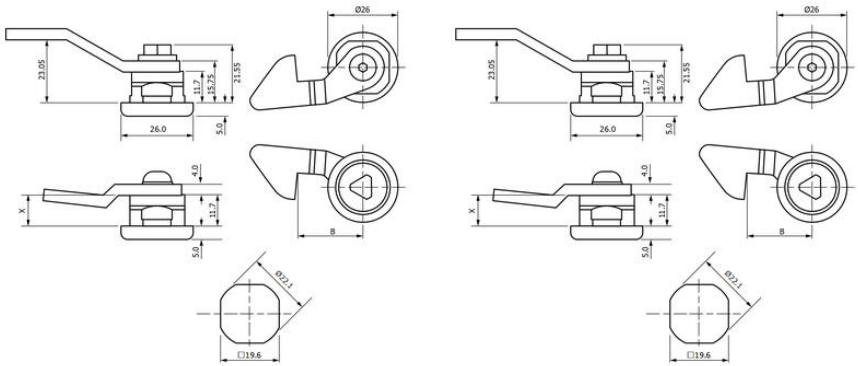
Euro-Locks 11,7 mm verktygsstyrda slamlocket C987 låser automatiskt när dörr/slutdel stängs. Det kan endast styras med specialverktyg, vilket ger ökad säkerhet. Standardfinish i nickel, krom kan levereras på begäran. Lämplig för kapslingar och applikationer där extra säkerhet krävs.